# Hahn
# KT-RN / KT-RV

**Большие роликовые петли для дверей из ПВХ**

SKG

CE

hahnfunction®

НОВИНКА

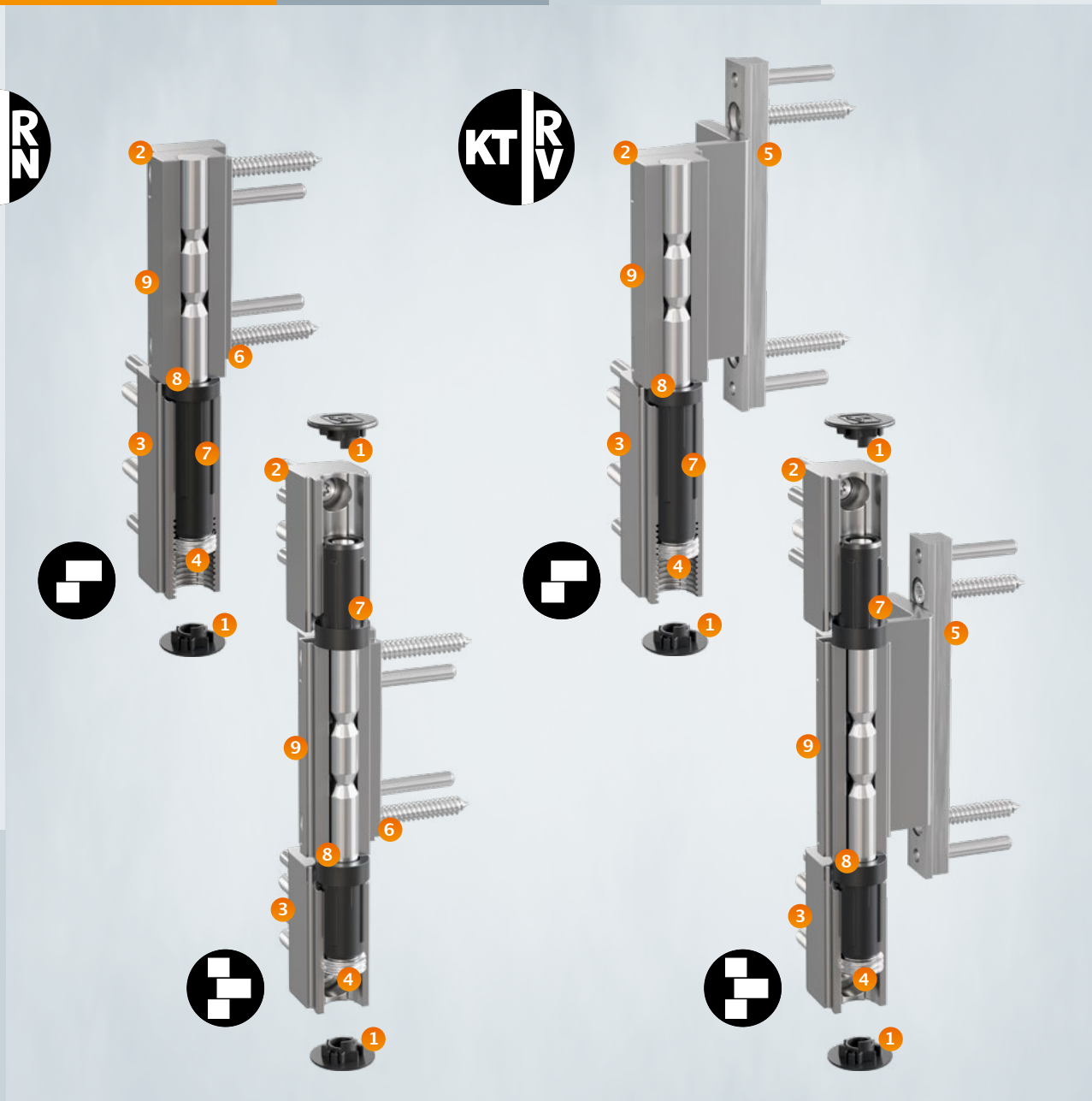


| | Класс нагрузки | Срок службы | Масса тестовой двери | Огнестой-кость | Безопас-ность | Устойчи-вость к коррозии | Взломо-стойкость | Класс петли |
|---|---|---|---|---|---|---|---|---|
| KT RN | 4 | 7 | 7 | 0 | 1 | 0/4 (5*) | 1 | 14 |
| KT RN | 4 | 7 | 7 | 0 | 1 | 0/4 (5*) | 1 | 14 |
| KT RV | 4 | 7 | 7 | 0 | 1 | 0/4 (5*) | 1 | 14 |
| KT RV | 3 | 7 | 4 | 0 | 1 | 0/4 (5*) | 1 | 11 |

hahnfunction®

Подходит для использования на дверях путей эвакуации.
*Класс коррозионной стойкости 5 согласно DIN EN 1670:2007
Класс 0 = неокрашенные/неанодированные дверные петли, Класс 4 = высокая коррозионная стойкость
Класс 5 = очень высокая коррозионная стойкость

CE Пояснения к таблице на сайте www.dr-hahn.ru

# Hahn KT-RN KT-RV

Большие роликовые петли для дверей из ПВХ

1. **Плотное прилегание пластиковых колпачков**
   для неизменно привлекательного внешнего вида

2. **Грациозный округлый дизайн**
   Диаметр роликовой дверной петли 22 мм производит сильное и одновременно элегантное впечатление

3. **Высококачественное покрытие поверхностей**
   Цвет: EV1, все цвета RAL и новый цвет Hahn Trinox

4. **Плавная регулировка на установленной створке двери**
   - 2-компонентная версия
     +3 мм/-1 мм
   - 3-компонентная версия
     +3 мм/-3 мм

   без образования зазора

5. **Адаптированные к системе закладные крепёжные пластины**
   для плотного прилегания и прочной привязке к профилю

6. **Крепление винтами в наплав**
   сохраняет высокую плотность элемента

7. **Интегрированная регулировка по горизонтали**
   ±3 мм стабильная и плавная

8. **Регулирование прижима уплотнителя в двух направлениях**
   - 2-компонентная версия ±0,5 мм
   - 3-компонентная версия ±0,4 мм

9. **Изготовлено из экструдированного алюминия**
   в повседневной эксплуатации выдерживает высокие нагрузки давления и натяжения

## Дополнительный преимущества

- Все версии в равной степени имеют левое и правое открывание согласно DIN
- Все версии дверной петли подходят для дверей с внутренним и наружным открыванием
- 3D-регулировка в 6 направлениях - без ослабления крепёжных винтов
- Сертификат CE - 14 класс дверных петель для очень высоких нагрузок
- Подходит для взломостойких дверей - сертификат SKG имеет 2 звезды
- Различные версии петли в зависимости от предпочтений при обработке и монтаже
- Универсальные шаблоны для быстрого и лёгкого монтажа
- Данная версия KT-RN обслуживает профильные наплавы высотой от 16,5 мм
- Максимальный угол открывания створки 180°

## Сферы применения

Двери из пластиковых профилей, в равной степени как в жилищном, так и объектном строительстве

- Двери главного входа
- Боковые входные двери
- Входные двери квартир
- Функциональные двери, напр.: двери путей эвакуации

DIN

# Неброский округлый корпус роликовой петли с высококачественной поверхностью

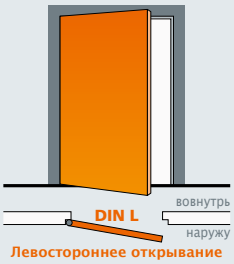

Левостороннее открывание

Правостороннее открывание

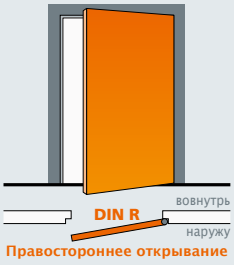

Правостороннее открывание

Левостороннее открывание

Дверные роликовые петли для пластиковых дверей компании Dr. Hahn в равной степени используются на створках с лево- или правосторонним открыванием вовнутрь и наружу.

Система петель Dr. Hahn для дверей из ПВХ комплектуется в данный момент четырьмя версиями роликовых петель. Обе версии Hahn KT-RV и Hahn KT-RN имеют, соответственно, 2- и 3-компонентную модификацию для распространенных систем пластиковых профилей. В частности, неброский и округлый дизайн петли диаметром всего 22 мм, выглядит мощно и в то же время элегантно. Это впечатление дополнительно усиливается благодаря расширенной цветовой гамме: анодированное серебро (EV1) и Hahn-Trinox (новинка).

Компания Dr. Hahn применяет исключительно материалы, которые очень устойчивы к атмосферным воздействиям и способны сохранять свои качества длительный период даже в регионах с суровыми климатическими условиями, например, в прибрежных зонах (класс коррозионной стойкости 5 согласно DIN EN 1670:2007). Новые роликовые петли установлены, в частности, на высококачественных дверях в здании компании в г. Эркеленц, а также используются в объектном строительстве.

## Hahn KT-RV – грациозность, стабильность, регулировка в 3D

Следует отметить, что самый большой скачок в своём конструктивном развитии совершила новинка – Hahn KT-RV, пришедшая на смену дверной петле Hahn KT-R с фальцевым креплением. Новая дверная петля получила не только современный дизайн, но и регулировку в шести направлениях. И это без смещения компонентов контура. На установленной створке регулировка двери с 2-компонентной версией петли по вертикали составляет + 3 мм/-1 мм, а с 3-компонентной версией даже ± 3 мм.

Диапазон регулировки по горизонтали ± 3 мм. Регулировка происходит плавно, по необходимости. Оптимальный прижим уплотнителя ± 0,5 мм (3-компонентная ± 0,4 мм) выполняется поворотом шарнирной втулки. При этом даже на максимальных настройках между компонентами петли отсутствуют образование зазоров или смещение компонентов контура. Не смотря на предустановленное заводом нулевое положение петель, оптимальное позиционирование рамы и створки можно выполнить на строительном объекте.

## Новый шаблон

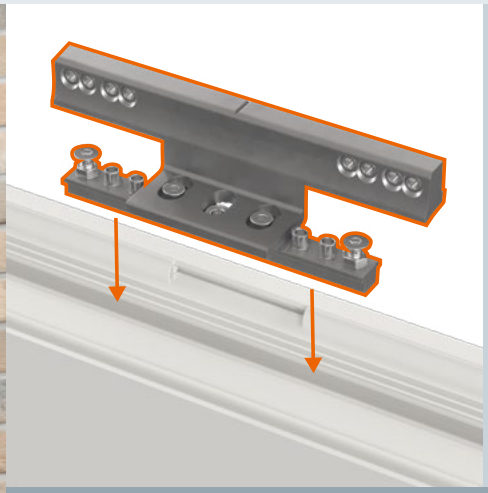

### Подготовлена для многих вариантов профильных систем

Быстрая установка по-прежнему выполняется с помощью закладных крепёжных пластин, адаптированных к системе. Стандартно петля обслуживает европазы шириной 16 мм, 20 мм и 24 мм, а также используется с большим количеством адаптерных пластин.

Для установки вручную разработан новый сверлильный шаблон, с помощью которого можно точно просверлить отверстия в раме и створке. Для быстрого и удобного монтажа петли производитель дверей может приобрести через своего специализированного дилера подходящий универсальный шаблон для сверления.

## Инструкция по настройке (2-компонентная версия)

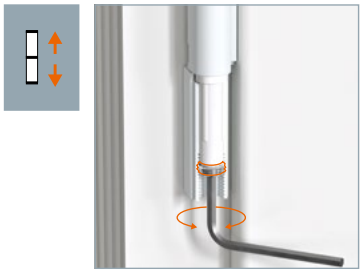

+ 3 мм/-1 мм

± 3 мм

± 0,5 мм

## Hahn KT-RN – сплошное уплотнение

Производители дверей из пластиковых профилей знакомы с петлями, которые вкручиваются в наплав и не ослабляют сплошное уплотнение. Новая петля Hahn KT-RN в 3-компонентной версии обеспечивает еще большую производительность. **В зависимости от профильной системы её грузоподъемность составляет 160 кг.** Дополнением данной серии является 2-компонентная версия петли грузоподъёмностью 120 кг, которая, кстати, также привинчивается в наплав. Поэтому привязка к прямоугольным контурам наплава и соединения с наклонной контактной поверхностью около 5° являются частью ассортимента.

**Дверная створка регулируется в 6 направлениях:** по высоте ± 3 мм (с 2-компонентными петлями -1 мм), по горизонтали ± 3 мм плавно, на установленной створке и по прижиму уплотнителя ± 0,5 мм (с 3-компонентными петлями ± 0,4 мм) поворотом шарнирной втулки. Стандартная версия KT-RN обслуживает профильные наплавы высотой от 16,5 мм.

### Также для мандатированной зоны применения

Все версии петель разработаны для дверей одноквартирных и многоквартирных домов, но могут применяться и на дверях с высокой интенсивностью движения в специальных регламентированных зонах объектного строительства.

В ходе испытаний на получение сертификата CE в соответствии с EN 1935:2002 все 2-компонентные петли и 3-компонентная версия Hahn KT-RN достигли 14-го класса петли и, таким образом, подходят для дверей с очень высокими нагрузками. При тестировании защиты от взлома для получения сертификата (SKG**), все петли также показали себя наилучшим образом.

Все роликовые петли для дверей из пластиковых профилей пригодны для взломостойких дверей (RC2).

## Инструкция по настройке (3-компонетная версия)

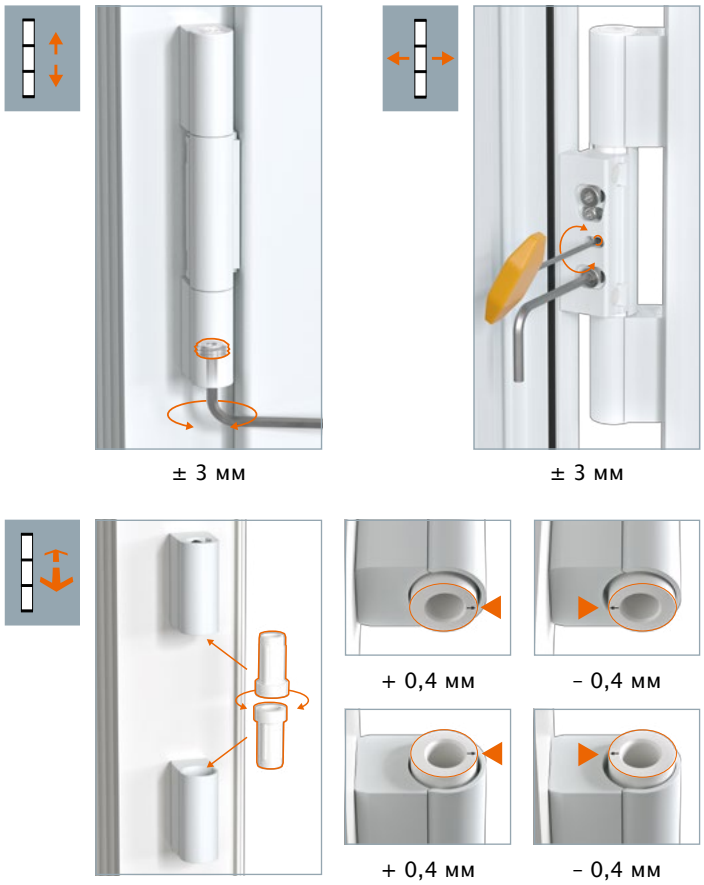


### Пакет услуг для специализированных дилеров и производителей дверей

Дверные петли из экструдированного алюминия поставляются как в отдельной упаковке, так и в упаковке по 24 шт. для крупных производителей. Специализированным дилерам Dr. Hahn своевременно предоставляет обширные данные по артикулам своей продукции для обеспечения поиска товаров и оптимизации артикульных данных в системах учёта и управления товарооборотом (PIM). Производители могут получить установочные чертежи и информацию по созданию данных для системы BIM. Кроме того, в шоу-румах компаний, торгующих фурнитурой, для обеспечения продвижения роликовых петель находятся соответствующие изображения и руководства по настройке.

# Варианты и аксессуары

Единица упаковки:
1 петля/24 петли в упаковке

1 = EV 1 – пластиковые элементы чёрного цвета
G = RAL 9016 – пластиковые элементы белого цвета
6 = RAL 9016 – пластиковые элементы чёрного цвета
9 = Специальный цвет

Около цифры кода 9 укажите название специального цвета.
Например: серебристый металлик 003, чёрные пластиковые элементы.

| | 1 петля в упаковке | 24 петли в упаковке | |
|---|---|---|---|
| Привязка к створке 0° | K721 □ 0000 | K721 □ V000 | Шаблон **№. T319A0001**<br>Противовзломный комплект **№. K760A0021** 16 мм фурнитурный паз **№. K760A0022** 24/4,0 мм фурнитурный паз |
| Привязка к створке 5° | №. арт. по запросу | №. арт. по запросу | |
| Привязка к створке 0° | K771 □ 0000 | K771 □ V000 | Шаблон **№. T319A0000**<br>Противовзломный комплект **№. K760A0000** 16 мм фурнитурный паз **№. K760A0001** 24/4,0 мм фурнитурный паз |
| Привязка к створке 5° | №. арт. по запросу | №. арт. по запросу | |
| 16/3,0 мм фурнитурный паз | K731 □ 0000 | K731 □ V000 | Шаблон **№. T320A0001** 16/3,0 мм, 16/3,5 мм фурнитурный паз **№. T320A0011** 20/3,5 мм фурнитурный паз |
| 20/3,5 мм фурнитурный паз | K731 □ 0001 | K731 □ V001 | |
| 16/3,5 мм фурнитурный паз | K731 □ 0002 | K731 □ V002 | Шаблон **№. T321A0031** 24/4,0 мм фурнитурный паз |
| 24/4,0 мм фурнитурный паз | K733 □ 0003 | K733 □ V003 | |
| 16/3,0 мм фурнитурный паз | K781 □ 0000 | K781 □ V000 | Шаблон **№. T320A0000** 16/3,0 мм, 16/3,5 мм фурнитурный паз **№. T320A0010** 20/3,5 мм фурнитурный паз |
| 20/3,5 мм фурнитурный паз | K781 □ 0001 | K781 □ V001 | |
| 16/3,5 мм фурнитурный паз | K781 □ 0002 | K781 □ V002 | Шаблон **№. T321A0031** 24/4,0 мм фурнитурный паз |
| 24/4,0 мм фурнитурный паз | K783 □ 0003 | K783 □ V003 | |

Шаблон для установки противовзломного комплекта **№. T300B0090**

Вставная втулка для установки противовзломного комплекта **№. T311A0050**

Аксессуары для KT-RV **№. T321A0001**

Сменный шаблон для **№. T311A0001** **№. T311A0002** **№. T311A0003**

Вставная втулка для сверления Ø 5 мм, Ø 15 мм **№. A650A0040**

Винт для рамы с потайной головкой 6,3x80 **№. K500E0007**

Противовзломный комплект для KT-RV **№. K750A0001**

Prsp. KT-RN/KT-RV/RUS/D-PRO0237/05.23/Производитель оставляет за собой право технических изменений.

Dr. Hahn®
ДВЕРНЫЕ ПЕТЛИ. MADE IN GERMANY.

**Dr. Hahn GmbH & Co. KG**
Trompeterallee 162–170 · D-41189 Mönchengladbach
Postfach 40 01 09 · D-41181 Mönchengladbach
Phone +49(0)2166 954-3 · E-Mail: prodazha@dr-hahn.ru
**www.dr-hahn.ru**